OP3L , OP5 ,OP5L

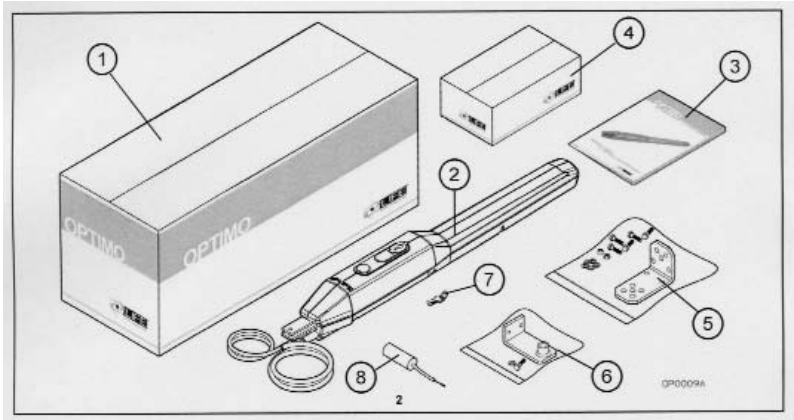

4.2.1 LIMITES D'UTILISATION

Le type de portail, sa hauteur et la forme de ses vantaux ainsi que les conditions climatiques déterminent les limites d'utilisation qui doivent être scrupuleusement pris en compte dans toutes les installations. Les tableaux 3 et 4 ont une valeur uniquement indicative.

Tab. 3 – limites d'utilisation modèles OP3

Modèles: OP3L,	
Largeur max. du vantail (m)	Poids max. du vantail (Kg)
2,00	800
2,50	600
3,00	400

Tab. 4: limites d'utilisation des modèles OP5

Modèles: OP5, OP5L,	
Largeur max. du vantail (m)	Poids max. du vantail (Kg)
2,00	900
2,50	700
3,00	500
4,00	400
5,00	300

ATTENTION: installer une serrure électrique verticale si le vantail dépasse 2,5 m de largeur.

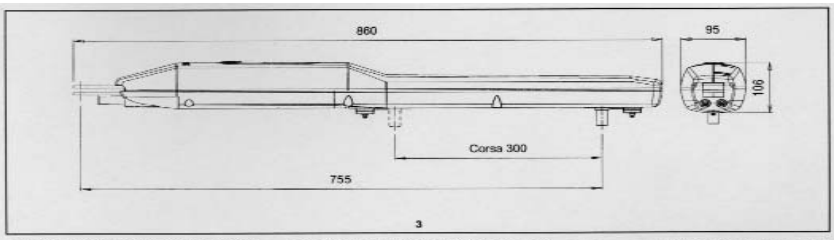

Se référer à la fig. 4 pour les modèles OP5, OP5L, OP524 avec une course = 450 mm.

Tome como punto de referencia la fig. 4 para los modelos OP5, OP5L, OP524 carrera = 450 mm.

Wymiary modeli OP5, OP5L, OP524, skok = 450 mm podano na rys. 4

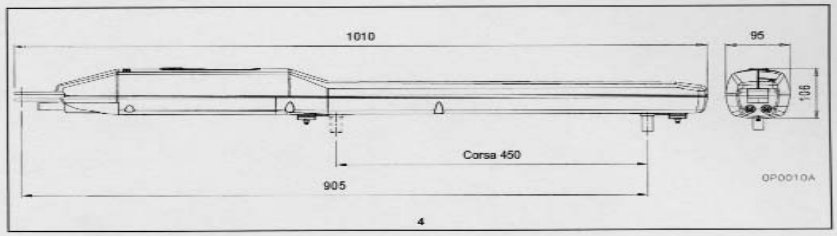

OPTIMO

Actionneur électromécanique irréversible, branché à 230V pour portails à battants		230 V a.c. 50 Hz					
			OP3L	OP5	OP5L		
Alimentation du moteur à partir de l'unité Life Alimentación motor desde centralita electrónica Life Zasilanie silnika z centrali Life	V	230V a.c.					
Puissance – Potencia - Moc	W		220	210	220		
Intensité absorbée – Consumo - Pobór prądu	A		1,3	1,1	1,3		
Condensateur – Condensador - Kondensator	µF		8	8	8		
Couple – Empuje - Siła	N		2000	2000	2000		
Lubrifiant Lubrificación Smarowanie	Type Tipo Typ	graisse graso smar					
Course utile de la tige - Carrera útil vástago - Skok siłownika	mm	300	300	450	450	300	450
Protection thermique - Protección térmica - Ochrona termiczna	°C	140	140	140	140	-	-
Fin de course Finales de carrera Wyłączniki krańcowe		2 électromécaniques 2 electromecánicos 2 elektromechaniczne					
		oui sí tak					
Câble connecté - Cable conectado - Podłączony przewód	CENELEC	H07RN-F					
Température de fonctionnement Temperatura de servicio Temperatura pracy	°C	de -20 à +70 de -20 a +70 od -20 do +70					
Niveau de protection - Protección IP - Stopień ochrony	IP	54					
Vitesse – Velocidad - Prędkość	m/1'		0,6	0,96	0,6		
Temps d'ouverture à 90° Tiempo para abrir a 90° Czas otwarcia o 90°	s		30	28	45		
Cycle de travail - Ciclo de maniobras - Cykl pracy	%		30	35	30		
Temps de travail nominal Tiempo de trabajo nominal Nominalny czas pracy	min.		7,5	10	7,5		
Classe d'isolement du moteur Tipo de aislamiento del motor Klasa izolacji silnika		F					
	h		-	-	-		
	Nb N° Liczba		-	-	-		
Poids de l'actionneur - Peso del actuador - Masa siłownika	kg		8,5	9,5	9,5		
Dimensions d'encombrement Tamaño Wymiary gabarytowe		95x106 L=860		95x106 L=1010			
Utilisation dans une zone atmosphérique acide, saline ou avec risque d'explosion Uso en atmósfera ácida, salina o potencialmente explosiva Zastosowanie w miejscu o dużym stężeniu kwasów, soli lub zagrożonym wybuchem		non no nie					
Longueur max. et poids max. du vantail Longitud máxima y peso máximo de la hoja Długość maks. i masa maks. skrzydła		Voir chap. 4.2.1 LIMITES D'UTILISATION Véase cap. 4.2.1 LÍMITES DE EMPLEO Zobacz rozdział. 4.2.1 ZAKRES ZASTOSOWANIA					

Ouverture Apertura Otwarcie	OP3L				OP5 - OP5L			
	A mm	B mm	C mm	D* mm	A mm	B mm	C mm	D* mm
90°	140	140	90 max	755	210	210	140 max	905
120°	140	100	50 max	755	210	120	70 max	905
(* D entre-axes maximum entre le pivot arrière et le pivot avant de l'actionneur)			(* D = distancia máxima entre los ejes)			(* D rozstaw maks.)		
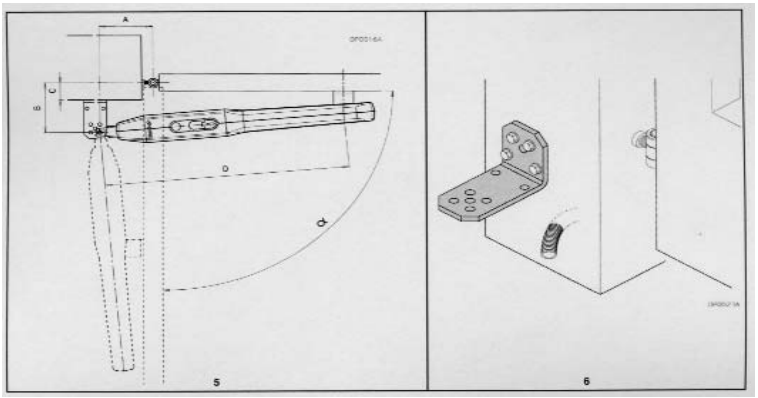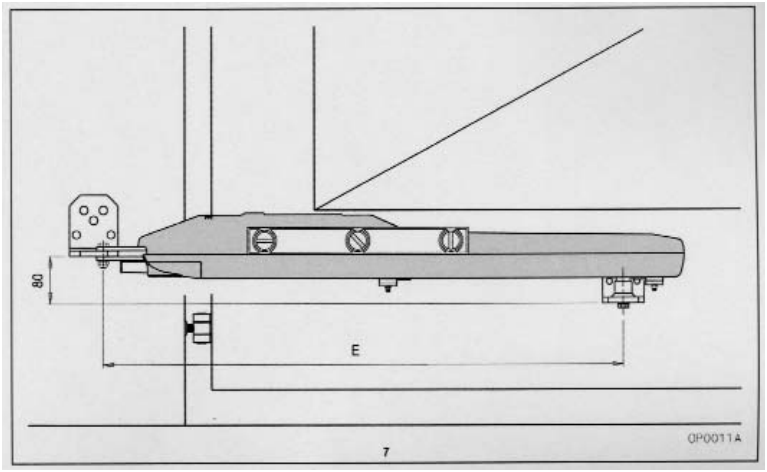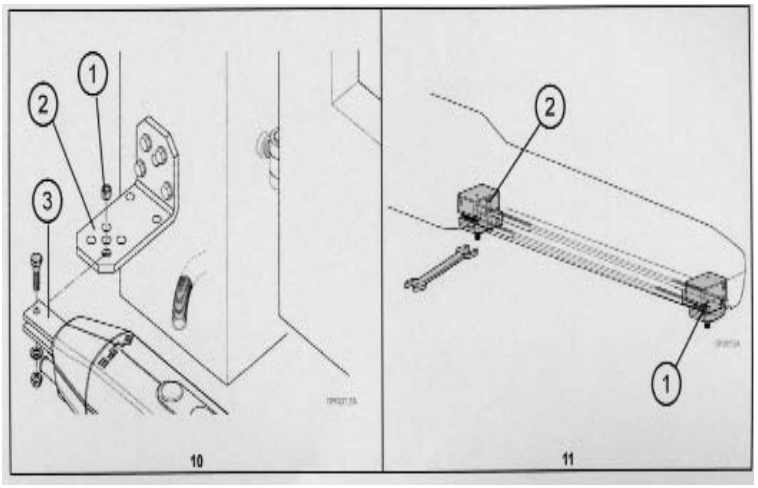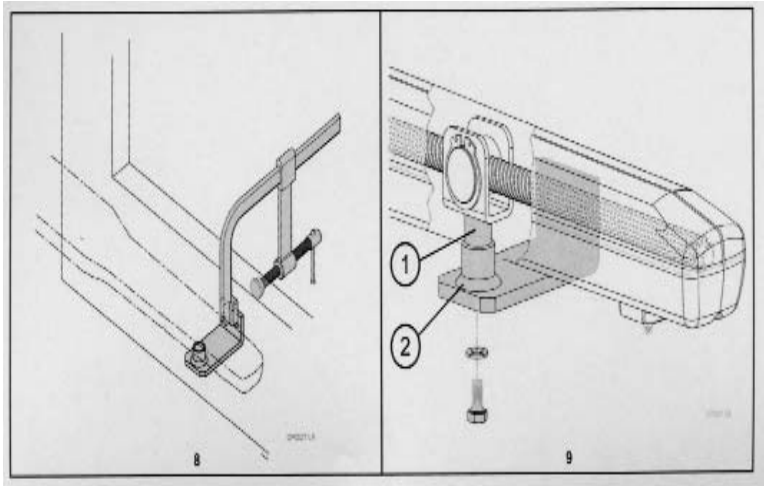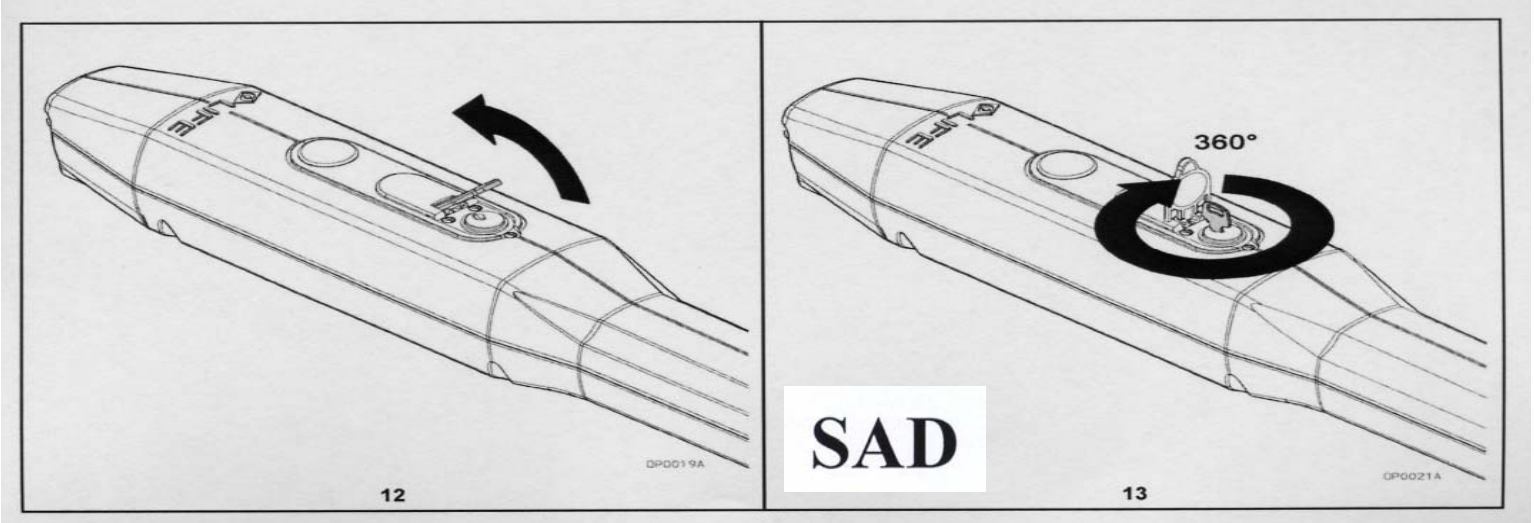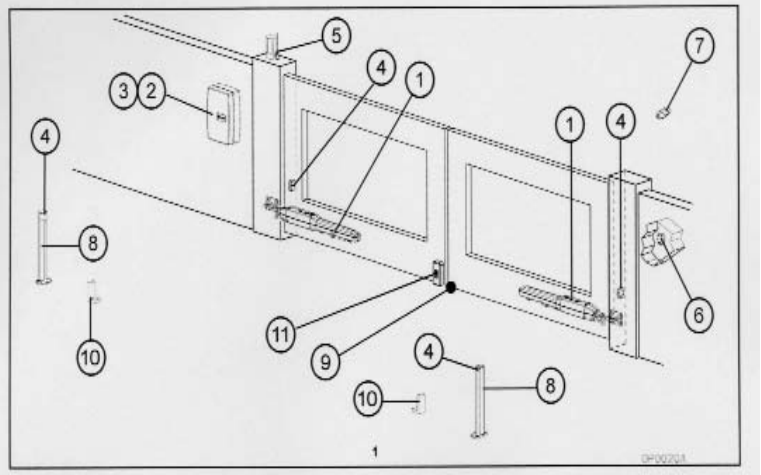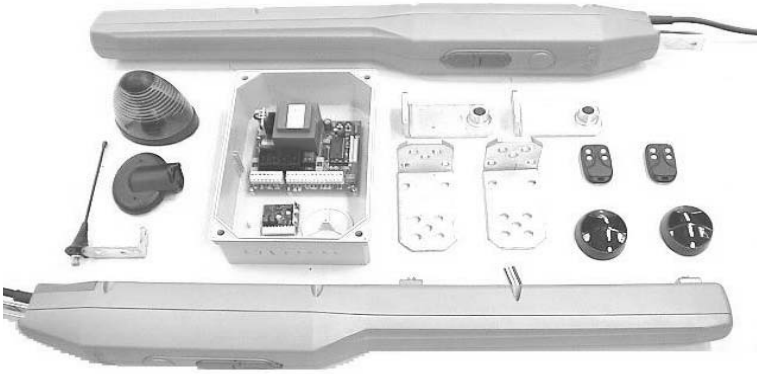
Modèle actionneur Modelo actuador Model siłownika	OP3L	OP5, OP5L,
Valeur E Cota E Wymiar E	745 mm	895 mm